MODE
MIT
WOLLE
LANA GROSSA
www.lanagrossa.de
RAGLANPULLI ·
LANDLUST MERINO 120
Modell 03 aus Landlust 01/19
Foto: © Sandra Bielmeier

RAGLANPULLI · LANDLUST MERINO 120

Modell 03 aus Landlust 01/19

www.lanagrossa.de

Größe 36/38 (40/42 - 44/46 - 48/50).
Die Angaben für Größe 40/42, 44/46 und 48/50 stehen in Klammern nacheinander, jeweils getrennt durch Gedankenstriche. Steht nur eine Angabe, so gilt sie für alle Größen.
Pulloverlänge ab Schulter: ca. 59 (61 - 61 - 63) cm.

Material: Lana Grossa-Qualität **„Landlust Merino 120“** [100% Schurwolle (Merino superwash), LL ca. 120 m/50 g], **ca. 450 (500 - 500 - 550) g** Bernstein **(Fb 139)**; Stricknadeln und eine kurze Rundstricknadel Nr. 7

Bundmuster: 2 M re, 2 M li im Wechsel str.

Grundmuster: Hin-R re M und Rück-R li M str.

Ajourstreifen: Über 26 M nach der Strickschrift str. Die Zahlen re außen bezeichnen die Hin-R. In den Rück-R die M str. wie sie erscheinen, die U li str. Die 1. – 10. R fortl. wdh.

Maschenproben: 15 M und 21 R glatt rechts mit Nd. Nr. 7 = 10 x 10 cm; 26 M und 21 R im Ajourstreifen mit Nd. Nr. 7 = 14 x 10 cm

Rückenteil: 78 (82 - 90 - 94) M anschlagen und das Bundmuster mit 1 Rück-R beginnen: Rand-M, 1 M li, * 2 M re, 2 M li, ab * fortl. wdh., enden mit 2 M re, 1 M li, Rand-M. Nach 4 cm im Grundmuster weiterstr., dafür in der 1. R gleichmäßig verteilt 0 (2 - 0 - 2) M zun. = 78 (84 - 90 - 96) M. Für die Raglanschräge nach 29 (29 - 27 - 27) cm Grundmuster beids. 5 (6 - 7- 8) M abk. = 68 (72 - 76 - 80) M, in jeder 4. R noch 10x (11x - 12x - 13x) 3 M re überzogen zus.-str. (siehe Zeichenerklärung) = 28 M. Nach 48 (50 - 50 - 52) cm Grundmuster die M abk.

Vorderteil: Wie das Rückenteil str.

Linker Ärmel: Die im Schnitt eingezeichnete Schräge ergibt sich durch den Ajourstreifen. 42 (42 - 46 - 46) M anschlagen und das Bundmuster mit 1 Rück-R beginnen: Rand-M, 1 M li, * 2 M re, 2 M li, ab * fortl. wdh., enden mit 2 M re, 1 M li, Rand-M. Nach 4 cm Bund wie folgt weiterstr.: Rand-M, 7 (7 - 9 - 9) M Grundmuster, 26 M Ajourstreifen nach Strickschrift, 7 (7 - 9 - 9) M Grundmuster, Rand-M. Für die Schräge in der 3. (3. - 7. - 11.) R beids. 1 M zun. = 44 (44 - 48 - 48) M, in jeder 8. R 10x 1 M (in jeder 6. R 13x 1 M - in jeder 6. R 8x 1 M und in jeder 4. R 6x 1 M - in jeder 4. R 17x 1 M) zun. = 64 (70 - 76 - 82) M. Für die Raglanschräge nach 42 (42 - 40 - 40) cm ab Bund beids. 5 (6 - 7 - 8) M abk. = 54 (58 - 62 - 66) M, 16 R ohne Abnahmen, dann beids. 3 M re überzogen zus.-str. = 50 (54 - 58 - 62) M, in jeder 4. R noch 5x (6x - 7x - 8x) 3 M re überzogen zus.-str. = 30 M. Nach der letzten Abnahme für den Halsausschnitt am li Rand 1x 15 M abk. und über die restl. 15 M noch 8 cm über die rechte Hälfte der Strickschrift arbeiten. Dann diese M stilllegen.

Rechter Ärmel: Wie den li Ärmel stricken, für den Halsausschnitt jedoch am re Rand 1x 15 M abk. und noch 8 cm über die linke Hälfte der Strickschrift arbeiten. Dann diese M stilllegen.

Ausarbeiten: Die Raglannähte schließen, dabei den Ajourstreifen bis zur Mitte an das Rückenteil nähen (siehe Pfeil im Schnitt) und die offenen M vom Ajourstreifen im Maschenstich schließen. Seiten- und Ärmelnähte schließen. Für den Rollkragen 80 M auffassen und ca. 24 cm im Bundmuster str., dann die M abk. wie sie erscheinen.

© Sämtliche Modelle stehen unter Urheberschutz. Gewerbliches Nacharbeiten ist untersagt. Nachdruck nur mit Genehmigung des Herausgebers.

RAGLANPULLI · LANDLUST MERINO 120

Modell 03 aus Landlust 01/19

www.lanagrossa.de

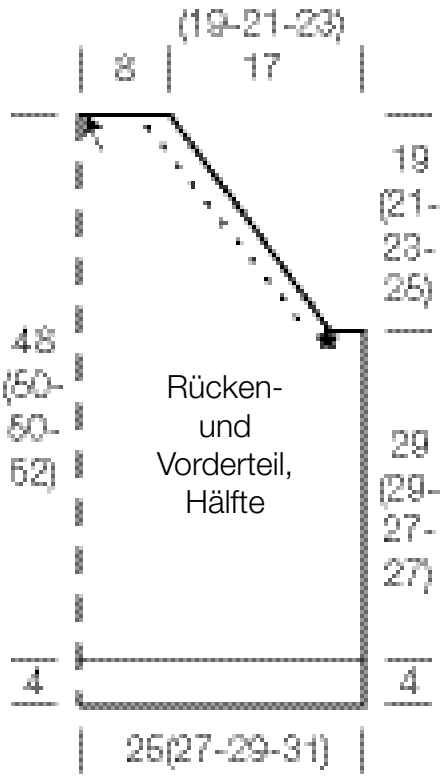

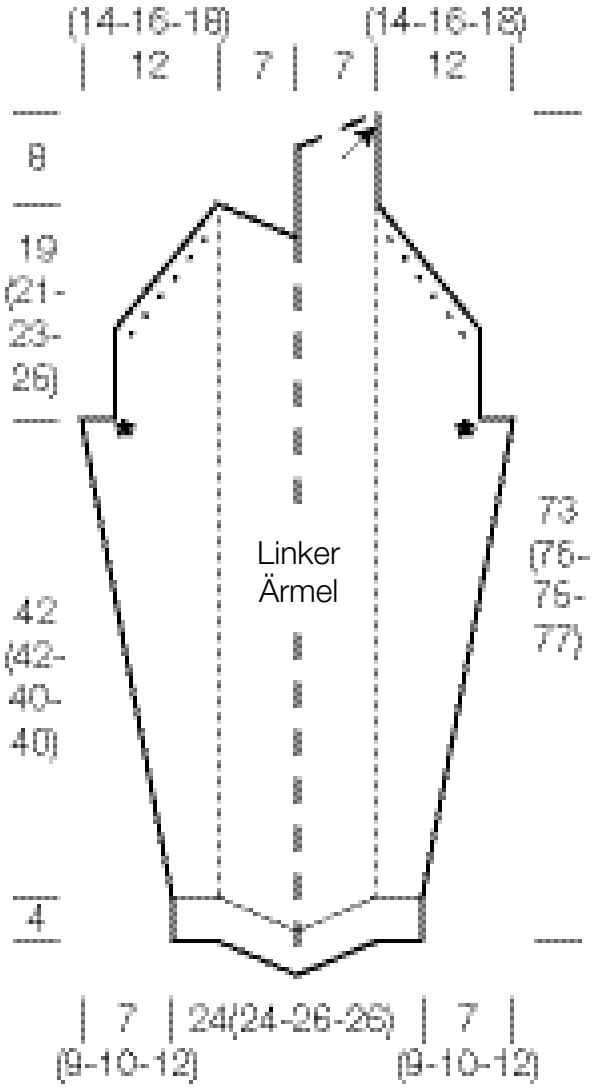

Zeichenerklärung:

□ = 1 M re

▬ = 1 M li

○ = 1 U

= 3 M re überzogen zus.-str.:
2 M zus. wie zum Rechtsstr. abh.,
1 M re str. und die 2 abgeh. M darüber ziehen

Strickschrift

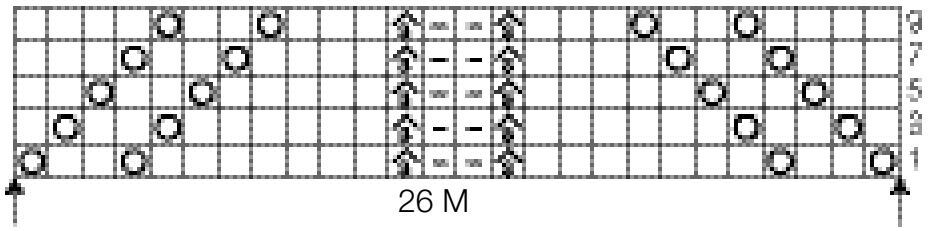

© Sämtliche Modelle stehen unter Urheberschutz. Gewerbliches Nacharbeiten ist untersagt. Nachdruck nur mit Genehmigung des Herausgebers.

Maschenprobe

Machen Sie eine Maschenprobe! Stricken Sie dafür ein 12 x 12 cm großes Stück im Muster Ihres ausgesuchten Modells. Danach zählen Sie Maschen und Reihen im Bereich 10 x 10 cm aus. Sind es weniger Maschen als in der Anleitung angegeben: Stricken Sie fester oder nehmen Sie dünnere Nadeln (1/2 bis ganze Nadelstärke). Haben Sie mehr Maschen gezählt: Versuchen Sie, lockerer zu stricken beziehungsweise nehmen Sie dickere Nadeln.

Bitte beachten Sie: Strickarbeiten fallen unterschiedlich aus. Daher sind die Maschenproben-Angaben auf den Banderolen der Wolle nicht als verbindlich anzusehen. Außerdem werden diese immer auf der Basis glatt rechts erstellt. Für eine perfekte Arbeit ist daher die Maschenprobe im gewünschten Muster ein Muss. Damit Ihr Wunschmodell nicht nur schön aussieht, sondern auch passt!

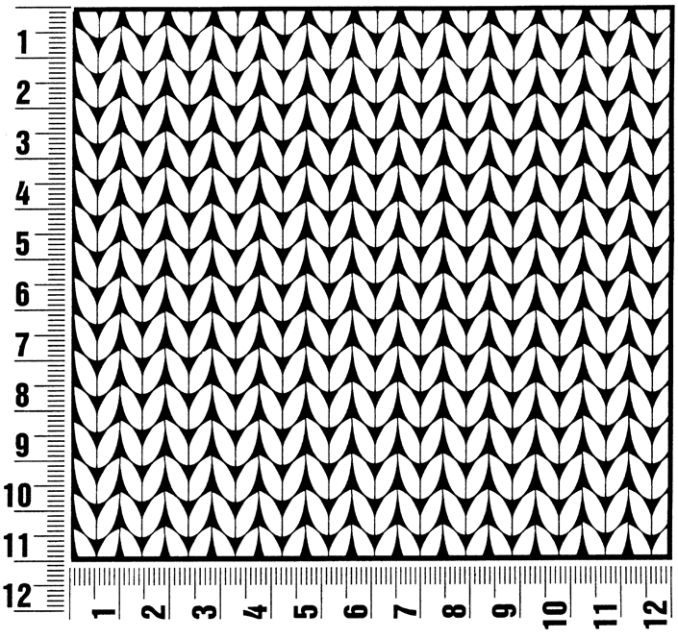

Abkürzungen

abh. = abheben
abk. = abketten
abn. = abnehmen
arb. = arbeiten
beids. = beidseitig
bzw. = beziehungsweise
fe M = feste Masche
folg. = folgende
fortl. = fortlaufend
hStb = halbes Stäbchen
Kettm = Kettmasche
li = links, linke
lt. = laut
Luftm = Luftmasche
M = Masche
MS = Mustersatz
Nd. = Nadel
Nr. = Nummer
R = Reihe
re = rechts, rechte
Rd = Runde
str. = stricken
U = Umschlag
wdh. = wiederholen
zun. = zunehmen
zus. = zusammen

Impressum

Herausgeber: Lana Grossa GmbH, Gaimersheim, www.lanagrossa.de
Fotograf: Sandra Bielmeier

© Sämtliche Modelle stehen unter Urheberschutz. Gewerbliches Nacharbeiten ist untersagt. Nachdruck nur mit Genehmigung des Herausgebers.